Тройник плоскоовального сечения

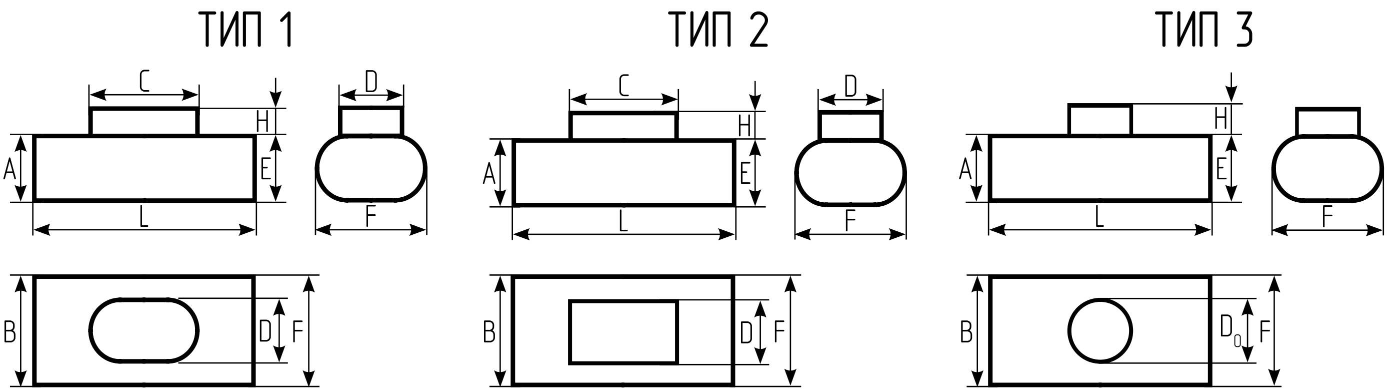

Тройник плоскоовальный (A*B/C*D/E*F; L=l, H=h)

По умолчанию длина L = C (D_0) +160 мм.
В случае, если требуется определенная длина тройника L или высота H, укажите это в заявке.

Данные для заказа

№ п/п	Тип	Размеры, мм									Кол-во
		A	B	C	D	E	F	D_0	L	H	